MS9451

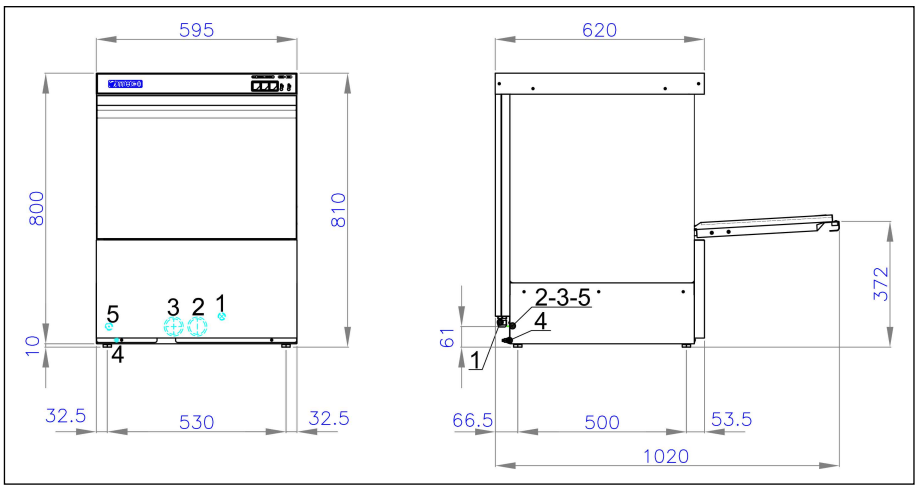

1. Einführung für Netzanschlussleitung 3x1,5 (230Vx1-50Hz)
2. Abwasseranschluss Ø30 Hmax=6 cm.
3. Frischwasseranschluss Ø3/4"G
4. Potentialausgleichssystem
5. Einführung Dosiergeräte

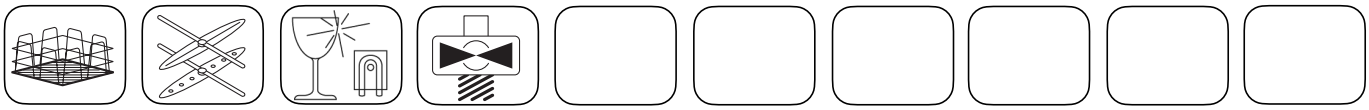

- Einwandig.
- Becken mit abgerundeten Ecken.
- Vollautomatischer Betrieb mit elektromechanischen Tasten
- Magnetmikroschalter zur Unterbrechung des Spülvorgangs bei Türöffnung.
- Nützliche Höhe 31,5 cm, Teller Ø32 (Ø35 cm mit Korb M251-M252).
- Quadratischer Korb 50x50 cm (Ausstattung 1 Tellerkorb, 1 Grunnkorb, 2 Besteckköcher).
- Getrennte Spül- und Nachspülarme oben und unten.
- Spülgangdauer 120-180 Sekunden (Spülleistung 540-360 Stück/Stunde).
- Glanzmittel-Dosierpumpe.
- Wärmegedämmter Nachspültank aus rostfreiem Stahl AISI 304L.
- Heizung mittels elektrische, gußgekapselte Heizkörper mit thermostatischer Überwachung.
- Fassungsvermögen Becken lt. 26 und Boiler lt. 8.
- Wasserverbrauch pro Spülgang lt. 3,8 - Wasseranschlussdruck ATE 1,5-3,0 - maximale Wassertemperatur 50°C.
- Tankheizung kW 2,5 - Boilerheizung kW 3,0.
- Pumpenleistung Hp 0,75.
- Geräuschpegel in 1 mt. < 70 dbA.
- Gesamtleistung kW 3,55.

Note

MS9451PS

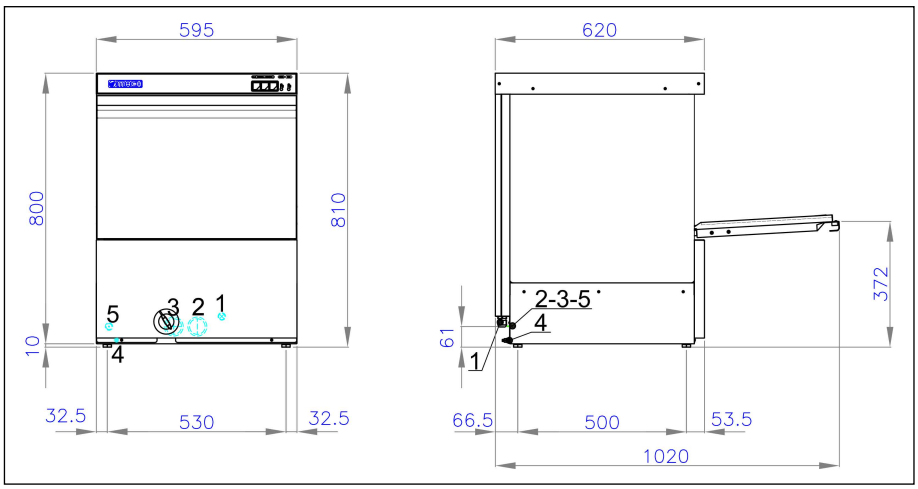

1. Einführung für Netzanschlussleitung 3x1,5 (230Vx1-50Hz)
2. Abwasseranschluss Ø30 Hmax=6 cm.
3. Frischwasseranschluss Ø3/4"G
4. Potentialausgleichssystem
5. Einführung Dosiergeräte

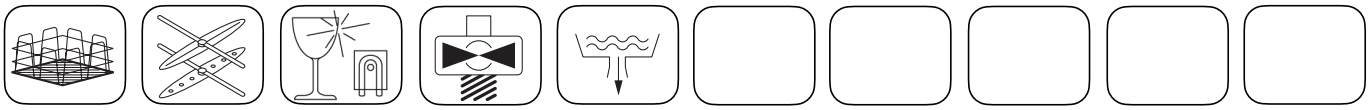

- Einwandig.
- Becken mit abgerundeten Ecken.
- Vollautomatischer Betrieb mit elektromechanischen Tasten
- Magnetmikroschalter zur Unterbrechung des Spülvorgangs bei Türöffnung.
- Nützliche Höhe 31,5 cm, Teller Ø32 (Ø35 cm mit Korb M251-M252).
- Quadratischer Korb 50x50 cm. (Ausstattung 1 Tellerkorb, 1 Grundkorb, 2 Besteckköcher).
- Getrennte Spül- und Nachspülarme oben und unten.
- Spülgangdauer 120-180 Sekunden (Spülleistung 540-360 Stück/Stunde).
- Glanzmittel-Dosierpumpe.
- Wärmegedämmter Nachspültank aus rostfreiem Stahl AISI 304L.
- Heizung mittels elektrische, gußgekapselte Heizkörper mit thermostatischer Überwachung.
- Eingebaute Laugenpumpe.
- Fassungsvermögen Becken lt. 26 und Boiler lt. 8.
- Wasserverbrauch pro Spülgang lt. 3,8 - Wasseranschlussdruck ATE 1,5-3,0 - maximale Wassertemperatur 50°C.
- Tankheizung kW 2,5 - Boilerheizung kW 3,0.
- Pumpenleistung Hp 0,75.
- Geräuschpegel in 1 mt. < 70 dbA.
- Gesamtleistung kW 3,55.

Note

MS9453

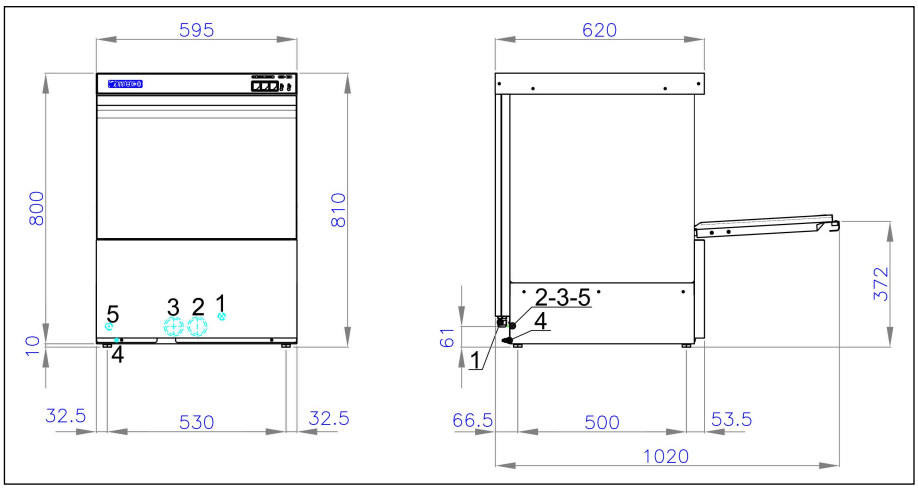

1. Einführung für Netzanschlussleitung 5x2,5 (400Vx3N/230Vx3N/230Vx1-50Hz)
2. Abwasseranschluss Ø30 Hmax=6 cm.
3. Frischwasseranschluss Ø3/4"G
4. Potentialausgleichssystem
5. Einführung Dosiergeräte

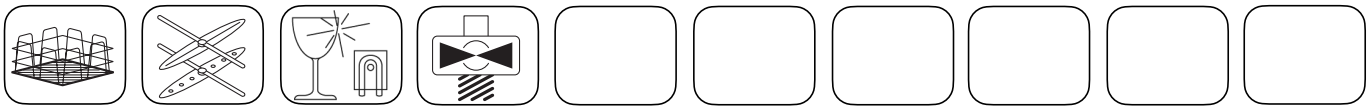

- Einwandig.
- Becken mit abgerundeten Ecken.
- Vollautomatischer Betrieb mit elektromechanischen Tasten
- Magnetmikroschalter zur Unterbrechung des Spülvorgangs bei Türöffnung.
- Nützliche Höhe 31,5 cm, Teller Ø32 (Ø35 cm mit Korb M251-M252).
- Quadratischer Korb 50x50 cm. (Ausstattung 1 Tellerkorb, 1 Grundkorb, 2 Besteckköcher).
- Getrennte Spül- und Nachspülarme oben und unten.
- Spülgangdauer 120-180 Sekunden (Spülleistung 540-360 Stück/Stunde).
- Glanzmittel-Dosierpumpe.
- Wärmegedämmter Nachspültank aus rostfreiem Stahl AISI 304L.
- Heizung mittels elektrische, gußgekapselte Heizkörper mit thermostatischer Überwachung.
- Fassungsvermögen Becken lt. 26 und Boiler lt. 8.
- Wasserverbrauch pro Spülgang lt. 3,8 - Wasseranschlussdruck ATE 1,5-3,0 - maximale Wassertemperatur 50°C.
- Tankheizung kW 2,5 - Boilerheizung kW 4,5 (Kaltwasseranschluss kW 6,0).
- Pumpenleistung Hp 0,75.
- Geräuschpegel in 1 mt. < 70 dbA.
- Gesamtleistung kW 5,05.

Note

MS9453PS

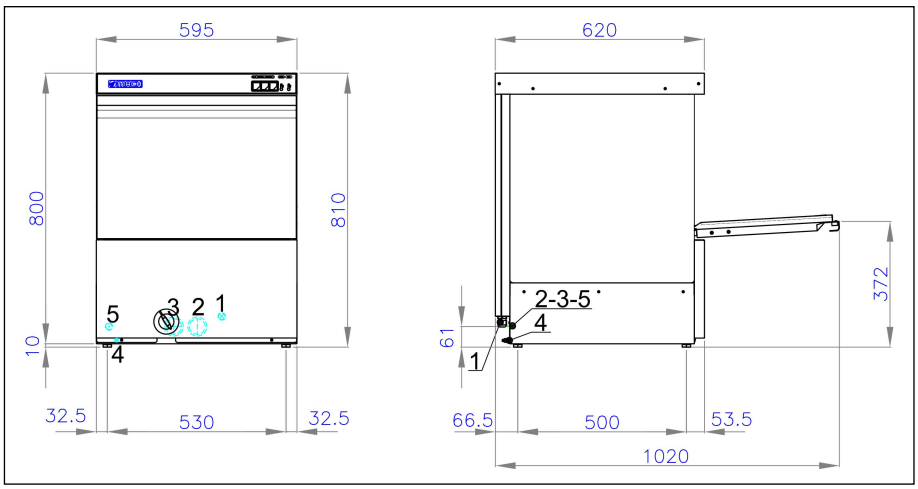

1. Einführung für Netzanschlussleitung 5x2,5 (400Vx3N/230Vx3N/230Vx1-50Hz)
2. Abwasseranschluss Ø30 Hmax=6 cm.
3. Frischwasseranschluss Ø3/4"G
4. Potentialausgleichssystem
5. Einführung Dosiergeräte

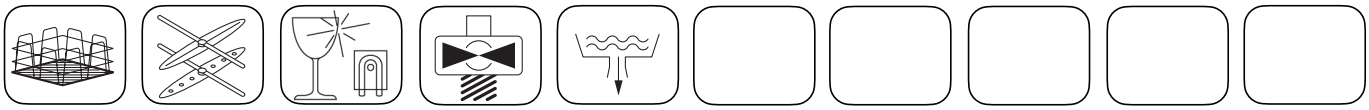

- Einwandig.
- Becken mit abgerundeten Ecken.
- Vollautomatischer Betrieb mit elektromechanischen Tasten.
- Magnetmikroschalter zur Unterbrechung des Spülvorgangs bei Türöffnung.
- Nützliche Höhe 31,5 cm, Teller Ø32 (Ø35 cm mit Korb M251-M252).
- Quadratischer Korb 50x50 cm. (Ausstattung 1 Tellerkorb, 1 Grundkorb, 2 Besteckköcher).
- Getrennte Spül- und Nachspülarme oben und unten.
- Spülgangdauer 120-180 Sekunden (Spülleistung 540-360 Stück/Stunde).
- Glanzmittel-Dosierpumpe.
- Wärmegedämmter Nachspültank aus rostfreiem Stahl AISI 304L.
- Heizung mittels elektrische, gußgekapselte Heizkörper mit thermostatischer Überwachung.
- Eingebaute Laugenpumpe.
- Fassungsvermögen Becken lt. 26 und Boiler lt. 8.
- Wasserverbrauch pro Spülgang lt. 3,8 - Wasseranschlussdruck ATE 1,5-3,0 - maximale Wassertemperatur 50°C.
- Tankheizung kW 2,5 - Boilerheizung kW 4,5 (Kaltwasseranschluss kW 6,0).
- Pumpenleistung Hp 0,75.
- Geräuschpegel in 1 mt. < 70 dbA.
- Gesamtleistung kW 5,05.

Note

MS9551

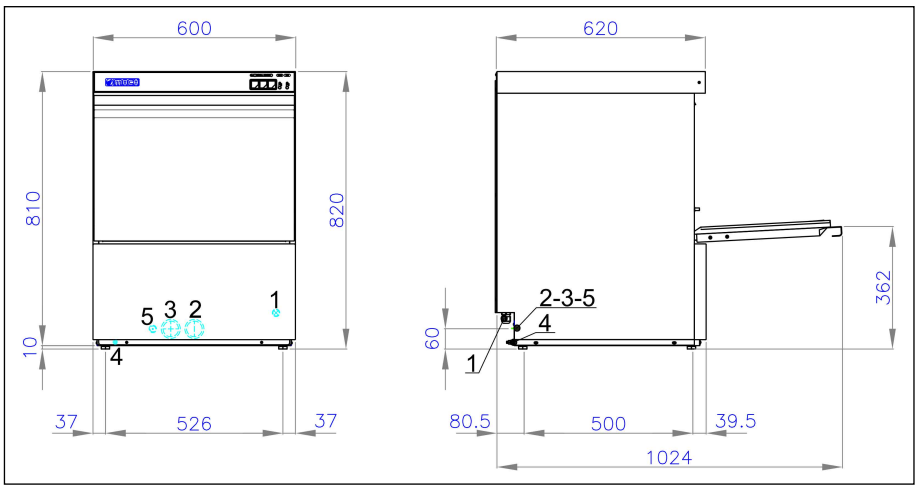

1. Einführung für Netzanschlussleitung 3x1,5 (230Vx1-50Hz)
2. Abwasseranschluss Ø30 Hmax=6 cm.
3. Frischwasseranschluss Ø3/4"G
4. Potentialausgleichssystem
5. Einführung Dosiergeräte

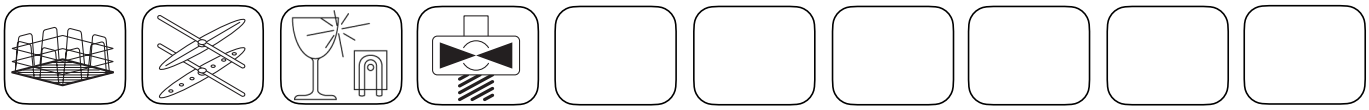

- Doppelwandig.
- Formgepresstes Becken mit abgerundeten Ecken.
- Filter auf der gesamten Beckenfläche.
- Vollautomatischer Betrieb mit elektromechanischen Tasten
- Magnetmikroschalter zur Unterbrechung des Spülvorgangs bei Türöffnung.
- Nützliche Höhe 33,5 cm, Teller Ø36 (Ø39 cm mit Korb M251-M252).
- Quadratischer Korb 50x50 cm. (Ausstattung 1 Tellerkorb, 1 Grundkorb, 2 Besteckköcher).
- Getrennte Spül- und Nachspülarme oben und unten.
- Spülgangdauer 120-180 Sekunden (Spülleistung 540-360 Stück/Stunde).
- Glanzmittel-Dosierpumpe
- Wärmegedämmter Nachspültank aus rostfreiem Stahl AISI 304L.
- Heizung mittels elektrische, gußgekapselte Heizkörper mit thermostatischer Überwachung.
- Fassungsvermögen Becken lt. 16 und Boiler lt. 8.
- Wasserverbrauch pro Spülgang lt. 3,5 - Wasseranschlussdruck ATE 1,5-3,0 - maximale Wassertemperatur 50°C.
- Tankheizung kW 2,5 - Boilerheizung kW 3,0.
- Pumpenleistung Hp 0,75.
- Geräuschpegel in 1 mt. < 70 dbA.
- Gesamtleistung kW 3,55.

Note

MS9551PS

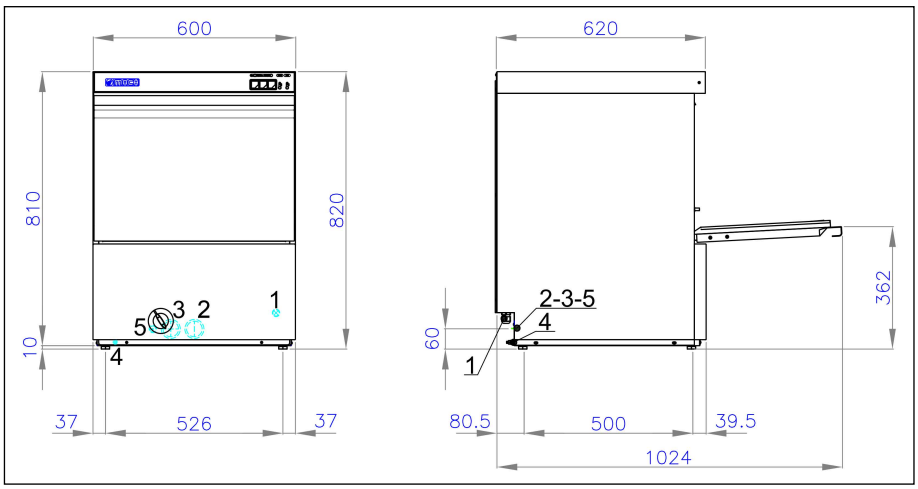

1. Einführung für Netzanschlussleitung 3x1,5 (230Vx1-50Hz)
2. Abwasseranschluss Ø30 Hmax=6 cm.
3. Frischwasseranschluss Ø3/4"G
4. Potentialausgleichssystem
5. Einführung Dosiergeräte

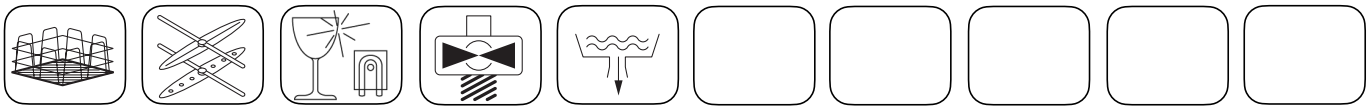

- Doppelwandig.
- Formgepresstes Becken mit abgerundeten Ecken.
- Filter auf der gesamten Beckenfläche.
- Vollautomatischer Betrieb mit elektromechanischen Tasten
- Magnetmikroschalter zur Unterbrechung des Spülvorgangs bei Türöffnung.
- Nützliche Höhe 33,5 cm, Teller Ø36 (Ø39 cm mit Korb M251-M252).
- Quadratischer Korb 50x50 cm. (Ausstattung 1 Tellerkorb, 1 Grundkorb, 2 Besteckköcher).
- Getrennte Spül- und Nachspülarme oben und unten.
- Spülgangdauer 120-180 Sekunden (Spülleistung 540-360 Stück/Stunde).
- Glanzmittel-Dosierpumpe
- Wärmegedämmter Nachspültank aus rostfreiem Stahl AISI 304L.
- Heizung mittels elektrische, gußgekapselte Heizkörper mit thermostatischer Überwachung.
- Eingebaute Laugenpumpe.
- Fassungsvermögen Becken lt. 16 und Boiler lt. 8.
- Wasserverbrauch pro Spülgang lt. 3,5 - Wasseranschlussdruck ATE 1,5-3,0 - maximale Wassertemperatur 50°C.
- Tankheizung kW 2,5 - Boilerheizung kW 3,0.
- Pumpenleistung Hp 0,75.
- Geräuschpegel in 1 mt. < 70 dbA.
- Gesamtleistung kW 3,55.

Note

MS9553

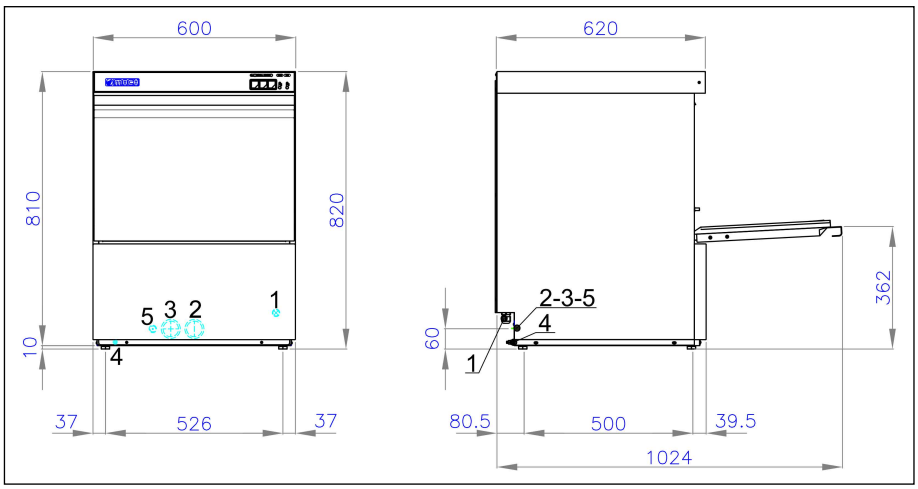

1. Einführung für Netzanschlussleitung 5x2,5 (400Vx3N/230Vx3N/230Vx1-50Hz)
2. Abwasseranschluss Ø30 Hmax=6 cm.
3. Frischwasseranschluss Ø3/4"G
4. Potentialausgleichssystem
5. Einführung Dosiergeräte

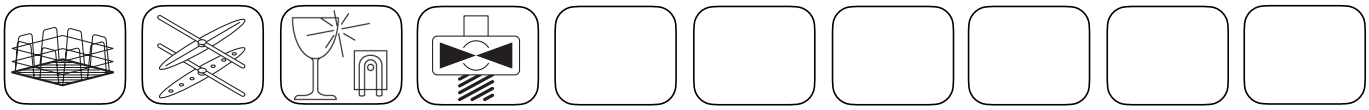

- Doppelwandig.
- Formgepresstes Becken mit abgerundeten Ecken.
- Filter auf der gesamten Beckenfläche.
- Vollautomatischer Betrieb mit elektromechanischen Tasten
- Magnetmikroschalter zur Unterbrechung des Spülvorgangs bei Türöffnung.
- Nützliche Höhe 33,5 cm, Teller Ø36 (Ø39 cm mit Korb M251-M252).
- Quadratischer Korb 50x50 cm. (Ausstattung 1 Tellerkorb, 1 Grundkorb, 2 Besteckköcher).
- Getrennte Spül- und Nachspülarme oben und unten.
- Spülgangdauer 120-180 Sekunden (Spülleistung 540-360 Stück/Stunde).
- Glanzmittel-Dosierpumpe
- Wärmegedämmter Nachspültank aus rostfreiem Stahl AISI 304L.
- Heizung mittels elektrische, gußgekapselte Heizkörper mit thermostatischer Überwachung.
- Fassungsvermögen Becken lt. 16 und Boiler lt. 8.
- Wasserverbrauch pro Spülgang lt. 3,5 - Wasseranschlussdruck ATE 1,5-3,0 - maximale Wassertemperatur 50°C.
- Tankheizung kW 2,5 - Boilerheizung kW 4,5 (Kaltwasseranschluss kW 6,0).
- Pumpenleistung Hp 0,75.
- Geräuschpegel in 1 mt. < 70 dbA.
- Gesamtleistung kW 5,05.

Note

MS9553PS

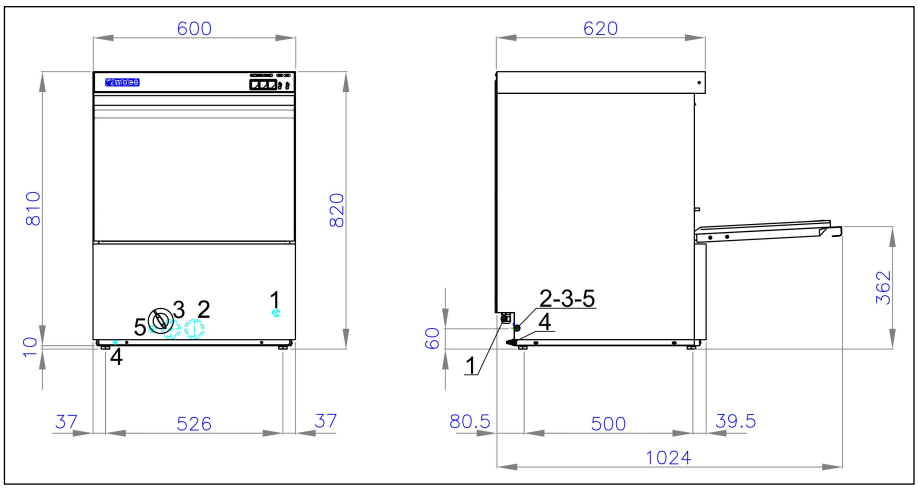

1. Einführung für Netzanschlussleitung 5x2,5 (400Vx3N/230Vx3N/230Vx1-50Hz)
2. Abwasseranschluss Ø30 Hmax=6 cm.
3. Frischwasseranschluss Ø3/4"G
4. Potentialausgleichssystem
5. Einführung Dosiergeräte

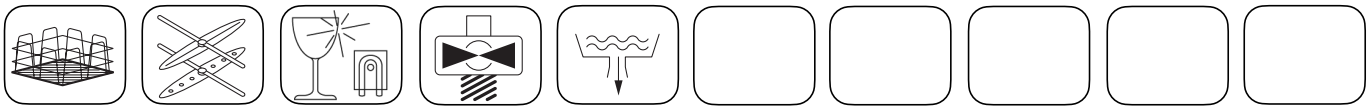

- Doppelwandig.
- Formgepresstes Becken mit abgerundeten Ecken.
- Filter auf der gesamten Beckenfläche.
- Vollautomatischer Betrieb mit elektromechanischen Tasten.
- Magnetmikroschalter zur Unterbrechung des Spülvorgangs bei Türöffnung.
- Nützliche Höhe 33,5 cm, Teller Ø36 (Ø39 cm mit Korb M251-M252).
- Quadratischer Korb 50x50 cm (Ausstattung 1 Tellerkorb, 1 Grundkorb, 2 Besteckköcher).
- Getrennte Spül- und Nachspülarme oben und unten.
- Spülgangdauer 120-180 Sekunden (Spülleistung 540-360 Stück/Stunde).
- Glanzmittel-Dosierpumpe.
- Wärmegedämmter Nachspültank aus rostfreiem Stahl AISI 304L.
- Heizung mittels elektrische, gußgekapselte Heizkörper mit thermostatischer Überwachung.
- Eingebaute Laugenpumpe.
- Fassungsvermögen Becken lt. 16 und Boiler lt. 8.
- Wasserverbrauch pro Spülgang lt. 3,5 - Wasseranschlussdruck ATE 1,5-3,0 - maximale Wassertemperatur 50°C.
- Tankheizung kW 2,5 - Boilerheizung kW 4,5 (Kaltwasseranschluss kW 6,0).
- Pumpenleistung Hp 0,75.
- Geräuschpegel in 1 mt. < 70 dbA.
- Gesamtleistung kW 5,05.

Note

MS9550T

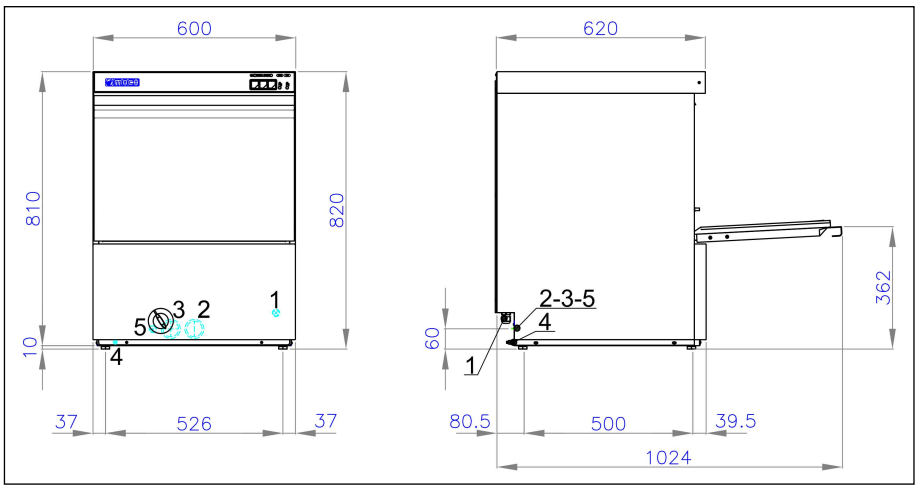

1. Einführung für Netzanschlussleitung 5x2,5 (400Vx3N/230Vx3N/230Vx1-50Hz)
2. Abwasseranschluss Ø30 Hmax=6 cm.
3. Frischwasseranschluss Ø3/4"G
4. Potentialausgleichssystem
5. Einführung Dosiergeräte

- Doppelwandig.
- Formgepresstes Becken mit abgerundeten Ecken.
- Filter auf der gesamten Beckenfläche.
- Vollautomatischer Betrieb mit elektromechanischen Tasten
- Magnetmikroschalter zur Unterbrechung des Spülvorgangs bei Türöffnung.
- Nützliche Höhe 33,5 cm, Teller Ø36 (Ø39 cm mit Korb M251-M252).
- Quadratischer Korb 50x50 cm. (Ausstattung 1 Tellerkorb, 1 Grundkorb, 2 Besteckköcher).
- Getrennte Spül- und Nachspülarme oben und unten.
- Spülgangdauer 150-210 Sekunden (Spülleistung 432-308 Stück/Stunde).
- Glanzmittel-Dosierpumpe
- Wärmegedämmter Nachspültank aus rostfreiem Stahl AISI 304L.
- Heizung mittels elektrische, gußgekapselte Heizkörper mit thermostatischer Überwachung.
- Eingebaute Laugenpumpe.
- Partieller Wasserwechsel bei jedem Spülgang. Automatischer Abfluss von ca. 3,5 Liter Laugenwasser zwischen Spüll- und Nachspülgang.
- Fassungsvermögen Becken lt. 16 und Boiler lt. 8.
- Wasserverbrauch pro Spülgang lt. 3,5 - Wasseranschlussdruck ATE 1,5-3,0 - maximale Wassertemperatur 50°C.
- Tankheizung kW 2,5 - Boilerheizung kW 4,5 (Kaltwasseranschluss kW 6,0).
- Pumpenleistung Hp 0,75.
- Geräuschpegel in 1 mt. < 70 dbA.
- Gesamtleistung kW 5,05.

Note